GM3

Horizontal Case packer HCP-312

Predisposta al totale svuotamemento per una completa tracciabilità del prodotto.

Suitable for the total emptying, for complete product tracking.

Descrizione:

- Incartonatrice per cartone tipo americano; progettata curando la semplicità di funzionameno, gli ingombri ridotti, cambio formato rapido e un'ottima affidabilità di funzionamento.
- Macchina a balcone con scivolo frontale per il recupero dei prodotti non entrati nel cartone.
- Magazzino cartoni orizzontale ad altezza uomo, caricabile da tre lati.
- Apertura positiva forzata del cartone mediante bracci a ventose contrapposte.
- Trasporto cartone mediante catene inferiore e superiore che autoregolano la squadratura.
- Macchina azionata integralmente da motori brushles.

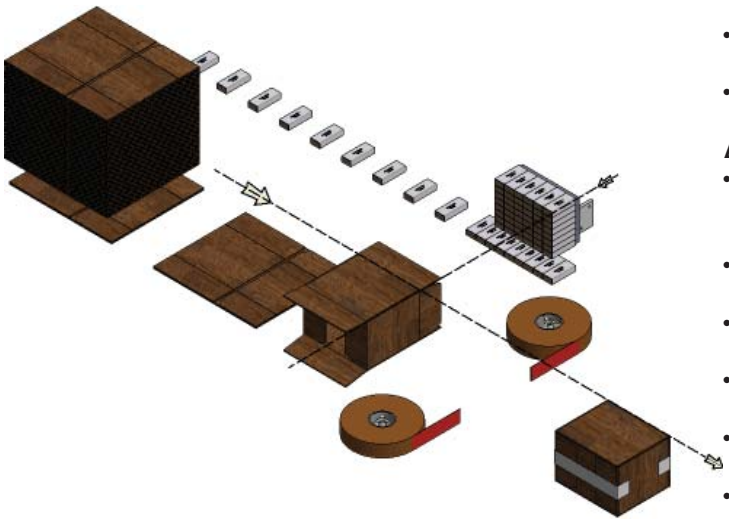

Description:

- *Automatic case packer machine for American type cartons. designed to have simple operations, small dimensions, rapid size changeover and excellent operating reliability.*
- *Balcony style machine with frontal chute for the recovery of the product out of the cartons.*
- *Horizontal carton magazine at head-height, loadable by three sides.*
- *Forced positive carton opening by means of opposite suction-cups.*
- *Carton transport by means of lower and upper chain with self-adjustment of the squaring.*
- *Machine completely drove by brushless motors.*

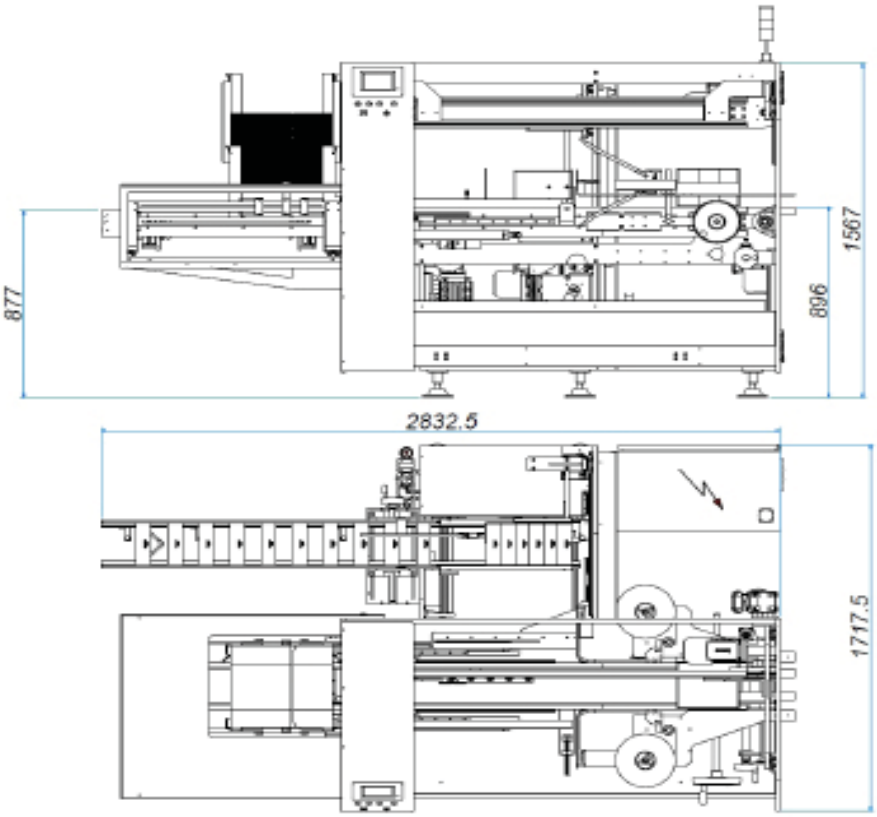

Horizontal Case packer HCP-312

Caratteristiche Tecniche - Technical Specifications

Potenza assorbita - *Power consumption*	**4 Kw**
Assorbimento aria - *Compressed air consumption*	**8 l./min 1 bar**
Pressione di lavoro - *Air pressure*	**6 bar**
Velocià di produzione - *Speed*	**12 b/m**
Peso macchina - *Machine net weight*	**1300 Kg**

Gamma formato / *Size range*

	A	B	C
Min.	**180**	**130**	**110**
Max.	**550**	**350**	**350**

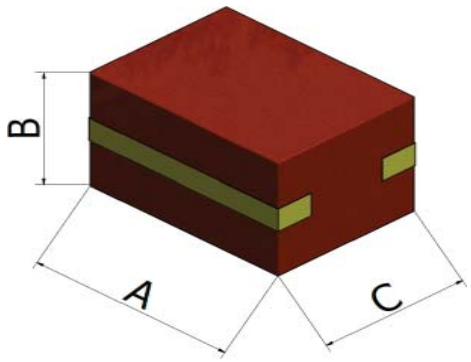

Il costruttore si riserva il diritto di apportare modifiche alle proprie macchine, intese a migliorarne le caratteristiche senza alcun preavviso - *The manufacture has the right to modify machines without notice, in order to improve their features*

GM3 s.r.l *via Lombardia 18 40024 Castel San Pietro Terme - Bologna - Italy*
Tel +390516958250 +39051946845